第３６回全国高等学校男子ソフトボール選抜大会
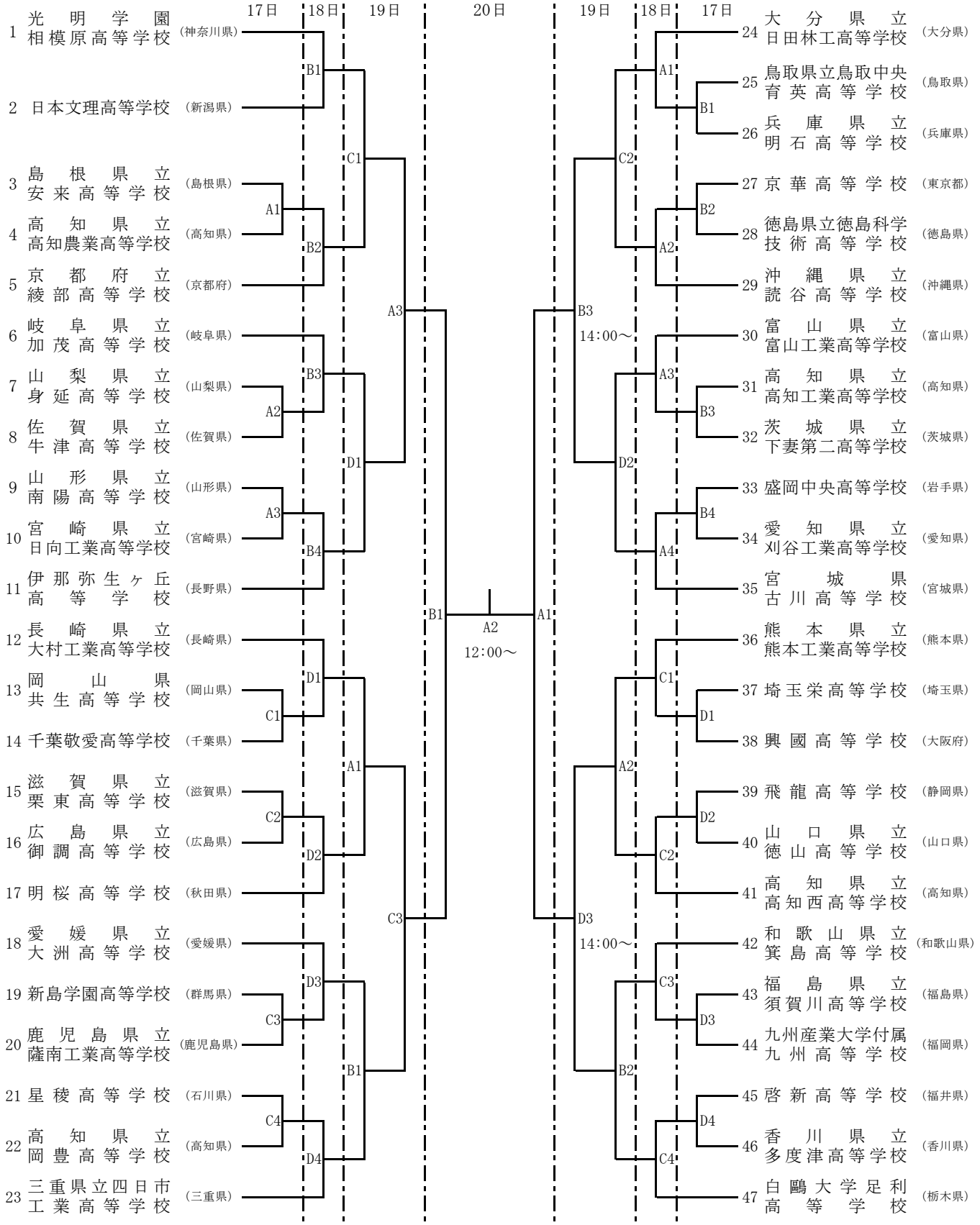
第1試合: 9:00～　　期日　平成３０年３月１７日(土)～２０日(火)
第2試合:11:00～　　会場　高知県高知市　高知県立春野総合運動公園
第3試合:13:00～　　Ａ球場：ソフトボール場Ａ　　Ｂ球場 ： 運動広場Ｂ東
第4試合:15:00～　　Ｃ球場：運動広場Ｃ　　Ｄ球場 ： 運動広場Ａ北